THERMICS

Каталог продукции

2025-2026

www.thermics.ru

ОГЛАВЛЕНИЕ КАТАЛОГА

УСЛОВИЯ РАБОТЫ С КОМПАНИЕЙ 3
КОТЛЫ И КОТЕЛЬНОЕ ОБОРУДОВАНИЕ THERMICS 4

Напольные электрокотлы с электронным термостатом
Электрические тэновые котлы серия 101(V) (4,5-15 кВт) 5
Электрические тэновые котлы серия 201(V) (7-30 кВт).....6
Электрические тэновые котлы серия 401(V) (18-60 кВт) 7
Электрические тэновые котлы серия 601(V) (27-90 кВт) 8
Электрические тэновые котлы серия 801(V) (36-120 кВт).....9

Настенные электрокотлы с погодозависимым регулированием
Электрические тэновые котлы серия SMART 730(V) (7-30 кВт).....10
Электрические тэновые котлы серия SMART 731(V) (3,5-15 кВт) 11

Настенные электрокотлы с механическим термостатом
Электрические тэновые котлы серия 002-1(V) (3,5-15 кВт) 12
Электрические тэновые котлы серия 002-2(V) (7-30 кВт)..... 13
Электрические тэновые котлы серия 003(V) (3,5-9 кВт)..... 14

Проточные водонагреватели THERMICS
Проточные водонагреватели серия SMART 110 (12-15 кВт) 15
Проточные водонагреватели серия SMART 210 (24-30 кВт) 16
Проточные водонагреватели серия 401В (54-60 кВт) 17
Проточные водонагреватели серия 601В (72-90 кВт) 18
Проточные водонагреватели серия 800В (96-120 кВт) 19

Тепловентилятор THERMICS
Универсальные тепловентиляторы серия 620 (9 кВт) 20

Блоки ТЭН для электрокотлов и водонагревателей THERMICS
Блоки ТЭН (ТЭНБ) (6-16 кВт) 21

Приложения
Габаритные и установочные размеры 22
Сравнительная таблица электрокотлов.....26
Габариты и вес в упаковке 27

УСЛОВИЯ РАБОТЫ С КОМПАНИЕЙ

Настоящие условия работы предназначены для регулирования торговых отношений между компанией ООО НПК «ТЕРМИКС» и ее партнерами-дилерами.

1. ВОЗМОЖНОСТИ

1.1. Комплексный подход при работе с партнерами. Простота взаимодействия.

С помощью каталога вы сможете быстро составить заказ на интересующий вас ассортимент. Использование кодов продукции позволит в кратчайшие сроки получить информацию по наличию, ценам и возможным срокам отгрузки товара при обращении в любое отделение компании.

1.2. Помощь в организации отгрузки и доставки товара.

Разработан и внедрен комплекс мер по оптимизации процесса доставки. Информацию по условиям доставки в регионы, существующим маршрутам и графику доставки вы можете получить по телефонам компании. Также сотрудники компании порекомендуют вам транспортные компании, осуществляющие доставку в ваш регион.

1.3. Техническая поддержка.

На всю продукцию имеются проспекты с техническими данными. Осуществляются бесплатные консультации.

1.4. Рекламная поддержка.

Предоставляются рекламные материалы (листовки, каталоги, стенды). Возможно проведение совместных рекламных акций.

1.5. Программа партнерства.

Программа включает в себя широкий спектр возможностей: от технической и рекламной поддержки до помощи в формировании ассортимента, содействие в продвижении продукции и индивидуальные условия работы.

2. ОБЩИЕ УСЛОВИЯ ПОСТАВКИ

2.1. Область применения.

Настоящие условия применяются, если какие-либо другие условия не согласованы.

2.2. Условия продажи и сроки резервирования товара.

Предложения продавца по условиям продажи и срокам резервирования товара остаются в силе в течение срока, указанного в предложениях. Если срок действия не указан, принимается срок три банковских дня.
Вся техническая документация, а также другие документы, входящие в предложение, являются собственностью продавца. Получатель предложения не имеет права использовать их в ущерб продавцу или информировать о них третье лицо.

2.3. Условия оплаты.

Предоплата 100%, если иные условия оплаты не согласованы договором.

2.4. Цены.

Все цены в прайс-листе указаны с учетом НДС в рублях.

2.5. Уточнение стоимости.

Продавец оставляет за собой право на уточнение цен.

2.6. Форма платежа.

Форма платежа наличный и безналичный расчет.

2.7. Срок подготовки товара к отгрузке.

Срок подготовки товара к отгрузке два-три календарных дня, если иные сроки не согласованы. Срок следует считать с той ниже указанной даты, которая является более поздней:

- со дня выяснения всех подробностей ее исполнения и достижения согласия обеих сторон по всем условиям сделки;

- со дня предоставления гарантии или предоплаты (при безналичном расчете поставка товара осуществляется по приходу денег на расчетный счет продавца).

Указываемый нами срок поставки является приблизительным и может отличаться от действительного срока поставки.

2.8. Условия поставки.

Поставка оборудования осуществляется транспортной компанией или самовывозом по договоренности с покупателем.

2.9. Расходы и риски по перевозке.

В случае, если иные условия не согласованы, оплата услуг транспортных компаний по доставке до указанного покупателем пункта производится покупателем. Продавец не несет никакой ответственности за повреждения и потери, полученные во время транспортировки. Указанные выше случаи не дают права отказаться от приемки товара и оплаты счета.

2.10. Каталоги, проспекты, материалы.

Все иллюстрации, приведенные в каталогах, проспектах, а также указанные в предложениях, размеры и массы являются только приблизительными. Продавец отвечает за качество и другие технические характеристики только согласно данным, указанным в контракте или в другой информации, выданной производителями. Последние сохраняют за собой право использовать равноценное или лучшее сырье и вводить по мере технического прогресса конструктивные изменения без отдельного предварительного предупреждения.

2.11. Гарантии.

Компания осуществляет гарантийный и постгарантийный ремонт продукции при наличии оформленного паспорта и акта сервисной компании. Для гарантийного обслуживания необходимо обратиться в офис компании. После проведения экспертизы делается заключение о наступлении гарантийного случая. Иногородним транспортные расходы по доставке при гарантийном ремонте осуществляются за счет компании. Срок гарантийного ремонта 2-3 дня.

КОТЛЫ И КОТЕЛЬНОЕ ОБОРУДОВАНИЕ

THERMICS
Производство: Россия
Область применения: отопление, ГВС
Мощность: от 3 кВт до 120 кВт

Научно-производственная компания “ТЕРМИКС” было образована в 1993 году специалистами Научно-Исследовательского Института Автоматизации Промышленных Объектов (ИААПО), г. Новосибирска.

В начале 90-х годов появилась потребность в автономных системах отопления, поэтому было принято решение о создании собственного производства электрических котлов для систем отопления. В 1994 году были изготовлены первые опытные образцы

В 1995 году образцы, которые были доведены до необходимых требований ГОСТа, получен первый сертификат соответствия, что позволило выйти на местный рынок теплового оборудования.

В 1999 году применяются новые конструктивные технические решения, что позволило существенно расширить производственную линейку. Максимальная мощность электрокотла становится 120 кВт. География сбыта продукции расширилась по всему Сибирскому региону.

В 2002 году предприятие начинает изготавливать промышленные проточные водонагреватели мощностью от 12 до 30 кВт.

В 2006 году компания проводит ребрендинг выпускаемой продукции. Котлы получают новое название THERMICS.

В период 2007-2014гг. предприятие постоянно улучшало и расширяло производственную линейку своего оборудования. Были разработаны иннова-ционные бесшумные модели электрокотлов, модели не требующие замены блоков ТЭН на протяжении всего срока службы, погодозависимые регуляторы температуры, программа для GSM-модуля дистанционного управления электрокотлом и многое другое.

Область применения котельного оборудования THERMICS.

Оборудование THERMICS предназначено для решения задач теплоснабжения объектов различного назначения.

В зависимости от количества и мощности устанавливаемых котлов использование может осуществляться в коттеджах, многоквартирных жилых домах, административных и производствен-ных зданиях.

Модификации продукции THERMICS.

Напольные электрические котлы;
Настенные электрические котлы;
Проточные водонагреватели;
Универсальные тепловентиляторы.

Преимущества котельного оборудования, работающего на электричестве.

Электрические котлы просты в эксплуатации: не требуют наличия и обслуживания дымоходов, приточных и вентиляционных каналов, топливохранилища или котельной.

Электрокотлы считаются самыми безопасными, так как в них нет открытого пламени.

Электрокотлы имеют небольшие размеры, поэтому они не требуют отдельного помещения с вытяжкой как для газовых и жидкотопливных котлов.

Электрокотлы не требуют особого ухода не надо отчищать их от копоти, не нужно менять горелку как у газовых и жидкотопливных котлов.

С экологической точки зрения электрокотлы самые “чистые” и работают бесшумно.

Особенности электрокотлов THERMICS.

Полностью адаптированный к российским условиям эксплуатации котел, сохраняет работоспособность при снижении напряжения фаз до 160 В, выдерживает давление в системе до 0,6 МПа.

Безопасный котел - самовозвратная аварийная блокировка контроля температурного режима не позволяет температуре теплоносителя превысить 90±0,5 °С.

Современный котел - погодозависимый регулятор температуры, датчик уровня исключает работу котла без теплоносителя, а электронная панель управления позволяет визуально контролировать текущую температуру и автоматический режим включения - отключения по заданным параметрам. На многих моделях ТЭНовые блоки не требуют замены на протяжении всего срока службы котла. Все модели электрокотлов могут быть укомплектованы дополнительным GSM-модулем дистанционного управления.

Электрокотел THERMICS послужит надежным источником тепла в системе отопления Вашего дома. Превосходный дизайн - это результат многолетнего труда наших инженеров-конструкторов, помноженного на знания и опыт применения современных технологий .

Срок гарантии.

Напольный электрический котел 12-60 мес.;
Настенный электрический котел 12-60 мес.;

Электрокотел эконом-класса 12-60 мес;



Котел напольный класс-стандарт THERMICS Серия 101, 101V

Мощность 4,5 - 15 кВт
Производство Россия
Электрический тэновый отопительный котел.

Габариты котла серии 101(V)

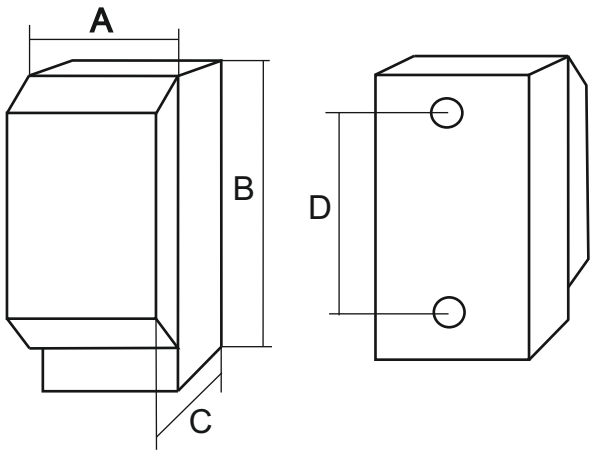

Технические данные котла серии 101, 101V

Наименование	4,5кВт	5,5кВт	6кВт	9кВт	12кВт	15кВт
Серия	101V		101			
Отапливаемая площадь, м2 (при высоте потолка h<2,7м)	45	55	60	90	120	150
Номинальное напряжение, В	220		380			
Номинальный ток, А	18	23	9	14	18	23
Средний расход э/э, кВт/ч	1,9	2,4	2,9	4,4	5,8	7,3
Класс защиты	1					
Регулировка температуры, С	0-90					
Подключение к системе муфта, Ду	32					
Максимальное давление, МПа	0,4					
Объем бака, л	15					
Ширина (А), мм	180					
Высота (В), мм	760					
Длина (С), мм	320					
Межосевое расстояние муфт (D), мм	530					
Масса, кг	20					

Области применения

Отопление производственных и жилых помещений.

Подогрев технологических систем в промышленности.

Конструкция

Полимерное покрытие корпуса и бака. Электронный помехоустойчивый терморегулятор с широким диапазоном регулирования уставок, энергонезависимая память сохранения настроек при отключении электроэнергии и автоматический режим возобновления работы, позволяет полностью исключить участие человека. Датчик уровня исключает работу котла без теплоносителя и позволяет работать с незамерзающими теплоносителями и системами отопления любого типа. Переключатель мощности 50/100%.

Самовозвратная аварийная блокировка контроля температурного режима не позволяет температуре теплоносителя превысить 90±0,5 °С. Резервная система автоматики позволяет продолжить работу котла до проведения ремонтных работ или до конца отопительного периода.

Конструкция котла позволяет снять верхнюю крышку кожуха и быстро заменить блок ТЭН без демонтажа котла из системы отопления и без слива теплоносителя при выполненных требованиях установки.

Модели серии 101V в замене блока ТЭН не нуждаются на протяжении всего срока службы котла.

Присоединения

Котлы серии 100 имеют муфтовые присоединения с внутренней резьбой Ду 32 (G1 1/4").

Дополнительные опции

Подключение внешнего GSM-модуля сотовой связи для дистанционного управления с фирменной программой для смартфонов Thermics-GSM делает контроль и управление электрокотлом комфортным и удобным.



Котел напольный класс-стандарт THERMICS Серия 201, 201V

Мощность 7 - 30 кВт
Производство Россия
Электрический тэновый отопительный котел.

Габариты котла серии 201(V)

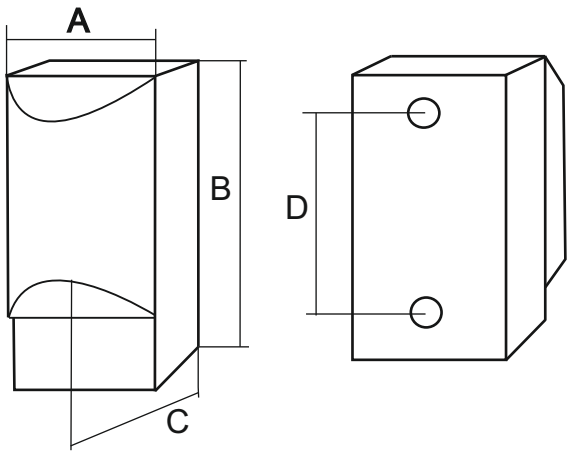

Технические данные котла серии 201, 201V

Наименование	7кВт	9кВт	11кВт	12кВт	18кВт	24кВт	30кВт
Серия	201V			201			
Отапливаемая площадь, м2 (при h<2,7м)	70	90	110	120	180	240	300
Номинальное напряжение, В	380		380				
Номинальный ток, А	11	14	16	18	27	36	44
Средний расход э/э, кВт/ч	3,4	4,4	5,4	5,9	8,8	11,8	14,7
Класс защиты	1						
Регулировка температуры, С	0-90						
Подключение к системе муфта, Ду	32						
Максимальное давление,МПа	0,4						
Объем бака, л	20						
Ширина (А), мм	240						
Высота (В), мм	760						
Длина (С), мм	360						
Межосевое расстояние муфт (D), мм	530						
Масса, кг	30						

Области применения

Отопление производственных и жилых помещений.
Подогрев технологических систем в промышленности.

Конструкция

Полимерное покрытие корпуса и бака. Электронный помехоустойчивый терморегулятор с широким диапазоном регулирования уставок, энергонезависимая память сохранения настроек при отключении электроэнергии и автоматический режим возобновления работы, позволяет полностью исключить участие человека. Датчик уровня исключает работу котла без теплоносителя и позволяет работать с незамерзающими теплоносителями и системами отопления любого типа. Использование переключателя 50-100% мощности снижает нагрузку на сеть в теплые дни отопительного сезона.

Самовозвратная аварийная блокировка контроля температурного режима не позволяет температуре теплоносителя превысить 90±0,5 °С. Резервная система автоматики позволяет продолжить работу котла до проведения ремонтных работ или до конца отопительного периода.
Конструкция позволяет снять верхнюю крышку кожуха и заменить блок ТЭН без демонтажа котла из системы отопления и без слива теплоносителя при выполненных требованиях установки.

Модели серии 201V в замене блока ТЭН не нуждаются на протяжении всего срока службы котла.

Присоединения

Котлы серии 201 имеют муфтовые присоединения с внутренней резьбой Ду 32 (G1 1/4").

Дополнительные опции

Подключение внешнего GSM-модуля сотовой связи для дистанционного управления с фирменной программой для смартфонов Thermics-GSM делает контроль и управление электрокотлом комфортным и удобным.



Котел напольный класс-пром THERMICS Серия 601, 601V

Мощность 27 - 100 кВт
Производство Россия
Электрический тэновый отопительный котел

Габариты котла серии 601(V)

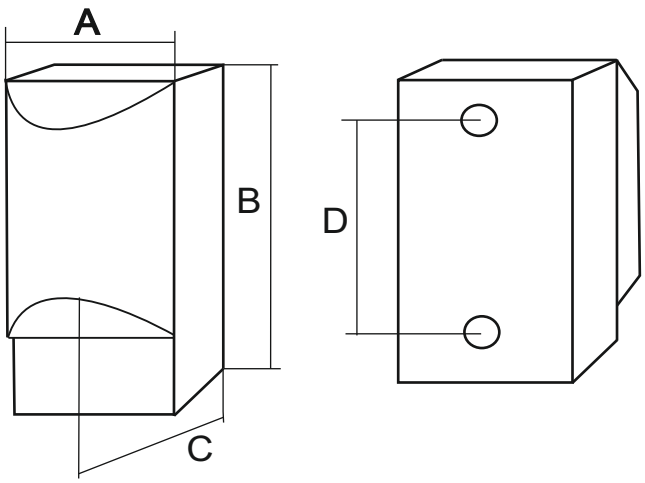

Технические данные котла серии 601, 601V

Наименование	27кВт	33кВт	80кВт	90кВт	96кВт	100кВт
Серия	601V		601			
Отапливаемая площадь, м2 (при высоте потолка h<2,7м)	270	330	800	900	960	1000
Номинальное напряжение, В	380		380			
Номинальный ток, А	41	50	121	136	145	151
Средний расход э/э, кВт/ч	13,2	16,2	39,7	44,1	47,0	49,0
Класс защиты	1					
Регулировка температуры, С	0-90					
Подключение к системе муфта, Ду	50					
Максимальное давление, МПа	0,4					
Объем бака, л	54					
Ширина (А), мм	350					
Высота (В), мм	760					
Длина (С), мм	460					
Межосевое расстояние муфт (D), мм	530					
Масса, кг	60					

Области применения

Отопление производственных и жилых помещений.
Подогрев технологических систем в химической или пищевой промышленности.

Конструкция

Полимерное покрытие корпуса и бака. Блоки ТЭН из черной и нержавеющей стали.
Электронный помехоустойчивый терморегулятор с широким диапазоном регулирования уставок, энергонезависимая память сохранения настроек при отключении электроэнергии и автоматический режим возобновления работы, позволяет полностью исключить участие человека. Датчик уровня исключает работу котла без теплоносителя и позволяет работать с незамерзающими теплоносителями и системами отопления любого типа. Использование переключателей 0-25-50-100% мощности снижает нагрузку на сеть в теплые дни отопительного сезона.
Самовозвратная аварийная блокировка контроля температурного режима не позволяет температуре теплоносителя превысить 90±0,5 °С. Резервная система автоматики позволяет продолжить работу котла до проведения ремонтных работ или до конца отопительного периода.
Конструкция позволяет снять верхнюю крышку кожуха и заменить ТЭНы без демонтажа котла из системы отопления и без слива теплоносителя при выполненных требованиях установки. Модели серии 601V в замене блока ТЭН не нуждаются на протяжении всего срока службы котла.

Присоединения

Котлы серии 601 имеют муфтовые присоединения с внутренней резьбой Ду 50 (G2").

Дополнительные опции

Подключение внешнего GSM-модуля сотовой связи для дистанционного управления с фирменной программой для смартфонов Thermics-GSM делает контроль и управление электрокотлом комфортным и удобным.



Котел напольный класс-стандарт THERMICS Серия 401, 401V

Мощность 18 - 60 кВт
Производство Россия
Электрический тэновый отопительный котел.

Габариты котла серии 401(V)

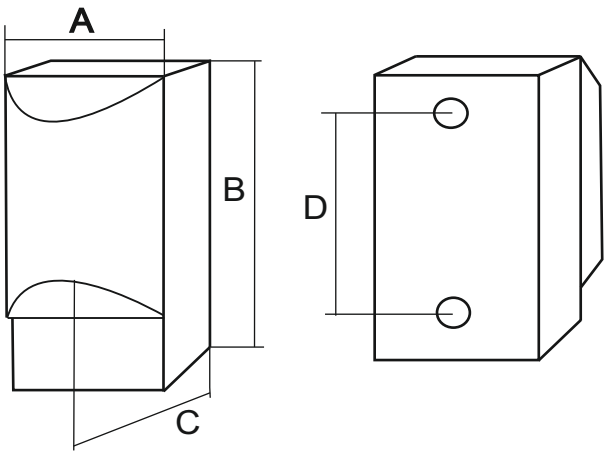

Технические данные котла серии 401, 401V

Наименование	18кВт	22кВт	38-40кВт	48-50кВт	54кВт	60кВт
Серия	401V		401			
Отапливаемая площадь, м2 (при высоте потолка h<2,7м)	180	220	380-400	480-500	540	600
Номинальное напряжение, В	380		380			
Номинальный ток, А	27	34	58-61	73-76	82	91
Средний расход э/э, кВт/ч	8,8	10,8	18,6	23,5	26,5	29,4
Класс защиты	1					
Регулировка температуры, С	0-90					
Подключение к системе муфта, Ду	50					
Максимальное давление, МПа	0,4					
Объем бака, л	38					
Ширина (А), мм	280					
Высота (В), мм	760					
Длина (С), мм	420					
Межосевое расстояние муфт (D), мм	500					
Масса, кг	45					

Области применения

Отопление производственных и жилых помещений.
Подогрев технологических систем в химической или пищевой промышленности.

Конструкция

Полимерное покрытие корпуса и бака. Электронный помехоустойчивый терморегулятор с широким диапазоном регулирования уставок, энергонезависимая память сохранения настроек при отключении электроэнергии и автоматический режим возобновления работы, позволяет полностью исключить участие человека. Датчик уровня исключает работу котла без теплоносителя и позволяет работать с незамерзающими теплоносителями и системами отопления любого типа. Использование переключателя 50-100% мощности снижает нагрузку на сеть в теплые дни отопительного сезона.

Самовозвратная аварийная блокировка контроля температурного режима не позволяет температуре теплоносителя превысить 90±0,5 °С. Резервная система автоматики позволяет продолжить работу котла до проведения ремонтных работ или до конца отопительного периода.

Конструкция позволяет снять верхнюю крышку кожуха и заменить ТЭНы без демонтажа котла из системы отопления и без слива теплоносителя при выполненных требованиях установки. Модели серии 401V в замене блока ТЭН не нуждаются на протяжении всего срока службы котла.

Присоединения

Котлы серии 401 имеют муфтовые присоединения с внутренней резьбой Ду 50 (G2").

Дополнительные опции

Подключение внешнего GSM-модуля сотовой связи для дистанционного управления с фирменной программой для смартфонов Thermics-GSM делает контроль и управление электрокотлом комфортным и удобным.



Котел напольный класс-пром THERMICS Серия 801, 801V

Мощность 36 - 120 кВт
Производство Россия
Электрический тэновый отопительный котел.

Габариты котла серии 801(V)

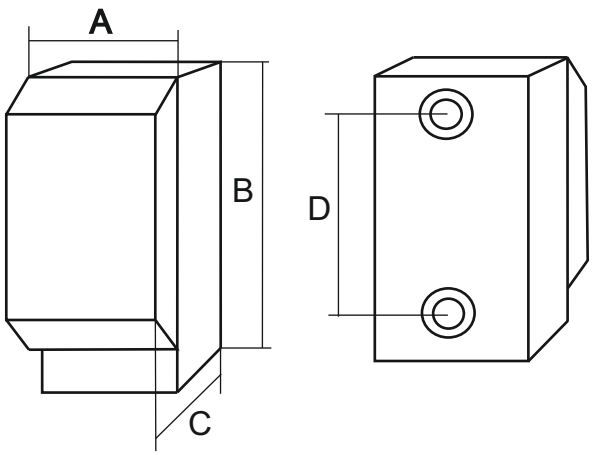

Технические данные котла серии 801, 801V

Наименование	36кВт	44кВт	76кВт	96кВт	108кВт	120кВт
Серия	800V		800			
Отапливаемая площадь, м2 (при высоте потолка h<2,7м)	360	440	760	960	1080	1200
Номинальное напряжение, В	380		380			
Номинальный ток, А	55	67	115	145	164	181
Средний расход э/э, кВт/ч	17,6	21,5	37,2	47,1	52,9	58,8
Класс защиты	1					
Регулировка температуры, С	0-90					
Подключение к системе фланец, Ду	65F					
Максимальное давление, МПа	0,4					
Объем бака, л	68					
Ширина (А), мм	435					
Высота (В), мм	810					
Длина (С), мм	792					
Межосевое расстояние фланцев (D),мм	510					
Масса, кг	110					

Области применения

Отопление производственных и жилых помещений. Подогрев технологических систем в промышленности.

Конструкция

Два зависимых канала регулирования основной автоматики. Автоматический режим работы по заданным параметрам позволяет полностью исключить участие человека. Ступенчатое включение каналов снижает нагрузку на сеть в момент запуска. Датчик уровня исключает работу котла без теплоносителя. Самовозвратная аварийная блокировка контроля температурного режима не позволяет температуре теплоносителя превысить 90±0,5 °С.

Резервная система автоматики в каждом канале позволяет продолжение работы котла до окончания проведения ремонтных работ или до конца отопительного периода. Конструкция позволяет снять верхнюю крышку кожуха и заменить ТЭНы без демонтажа котла из системы отопления и без слива теплоносителя при выполненных требованиях установки.

Использование переключателей 50-100% мощности в каждом канале регулирования позволяет изменять нагрузку на сеть в осенний и весенний периоды отопительного сезона в широких пределах. Модели серии 801V в замене блока ТЭН не нуждаются на протяжении всего срока службы котла.

Присоединения

Котлы серии 801 имеют фланцевые присоединения с внутренним размером Ду 65F.

Дополнительные опции

Подключение внешнего GSM-модуля сотовой связи для дистанционного управления с фирменной программой для смартфонов Thermics-GSM делает контроль и управление электрокотлом комфортным и удобным.



Котел настенный класс-люкс THERMICS SMART Серия 730, 730V

Мощность 7 - 30 кВт
Производство Россия

Электрический тэновый отопительный котел с цветным сенсорным дисплеем

Габариты котла серии 730(V)

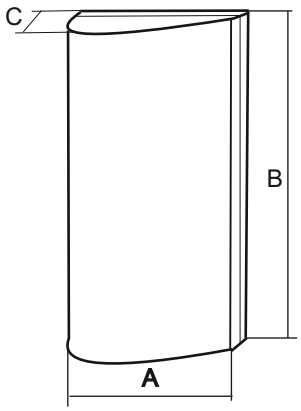

Технические данные котла серии SMART 730, 730V

Наименование	7кВт	11кВт	12кВт	15кВт	24кВт	30кВт
Серия	750V		750			
Отапливаемая площадь, м2 (при высоте потолка h<2,7м)	70	110	120	150	240	300
Номинальное напряжение, В	220/380		380			
Номинальный ток, А	32/9	14	18	23	36	45
Средний расход э/э, кВт/ч	2,9	4,4	5,9	7,3	11,7	14,7
Класс защиты	1					
Количество ступеней мощности	3					
Регулировка температуры, С	5-90					
Подключение к системе резьба, Ду	32					
Максимальное давление, МПа	0,4					
Объем бака, л	10					
Ширина (А), мм	320					
Высота (В), мм	760					
Длина (С), мм	200					
Срок службы, лет	6					
Масса, кг	23					

Области применения

Отопление производственных и жилых помещений.
Подогрев технологических систем в промышленности.

Конструкция

Полимерное покрытие корпуса и бака. Многофункциональный контроллер с сенсорным графическим дисплеем позволяет быстро и комфортно настроить электрокотел на нужные параметры.
Электрокотел имеет встроенный комнатный термостат, функцию погодозависимого регулирования, недельный хронотермостат, ночной таймер, Wi-Fi, и др. Подключение электрокотлов по принципу “ведущий”-”ведомый,” позволяет получить большую мощность. Датчик уровня исключает работу котла без теплоносителя и позволяет работать с незамерзающими теплоносителями и системами отопления любого типа.

Самовозвратная аварийная блокировка контроля температурного режима не позволяет температуре теплоносителя превысить 90±0,5 °С.

Резервная система автоматики позволяет продолжить работу котла до приезда сервисной службы или до конца отопительного сезона.
Конструкция позволяет снять дверцу кожуха и заменить блоки ТЭН без демонтажа котла из системы отопления.

Модель 730V в замене блоков ТЭН не нуждается на протяжении всего срока службы котла.

Использование трехступенчатого переключателя мощности позволяет снизить нагрузку на сеть в теплые периоды отопительного сезона.

Присоединения

Котлы серии 730 имеют резьбовые присоединения с внешней резьбой Ду 32 (G1 1/4").

Дополнительные опции

Подключение внешнего GSM-модуля сотовой связи для дистанционного управления.



Котел настенный класс-люкс THERMICS SMART Серия 731, 731V

Мощность 3,5 - 15 кВт
Производство Россия

Электрический тэновый отопительный котел с погодозависимым регулированием

Габариты котла серии 731(V)

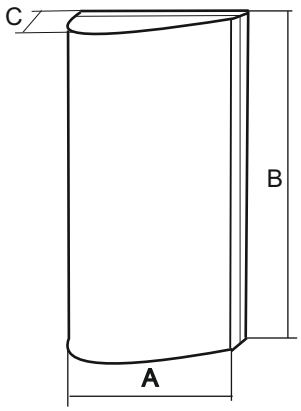

Технические данные котла SMART серии 731, 731V

Наименование	3,5кВт	4,5кВт	5,5кВт	9кВт	12кВт	15кВт
Серия	731V			731		
Отапливаемая площадь, м2 (при высоте потолка h<2,7м)	35	45	55	90	120	150
Номинальное напряжение, В	220/380			380		
Номинальный ток, А	16/5,3	20/6,8	25/8,3	14	18	23
Средний расход э/э, кВт/ч	1,7	2,2	2,7	4,4	5,9	7,4
Класс защиты	1					
Количество ступеней мощности	3					
Регулировка температуры, С	0-90					
Подключение к системе резьба, Ду	32					
Максимальное давление, МПа	0,4					
Объем бака, л	10					
Ширина (А), мм	320					
Высота (В), мм	760					
Длина (С), мм	200					
Срок службы, лет	6-10					
Масса, кг	18					

Области применения

Отопление производственных и жилых помещений.
Подогрев технологических систем в промышленности.

Конструкция

Полимерное покрытие корпуса и бака. Электронный точный погодозависимый терморегулятор позволяет автоматически изменять режим включения-отключения по заданным параметрам в зависимости от выбранного графика и погодных условий, подключить комнатный датчик. Функция каскадного включения при параллельной работе электрокотлов по принципу “ведущий”-”ведомый,” позволяет получить большую мощность. Датчик уровня исключает работу котла без теплоносителя имеет контрольный выход на внешний модуль и позволяет работать с незамерзающими теплоносителями и системами отопления любого типа.

Самовозвратная аварийная блокировка контроля температурного режима не позволяет температуре теплоносителя превысить 90±0,5 °С.
Автоматическая резервная система автоматики позволяет продолжение работы котла до приезда сервисной службы или до конца отопительного сезона. Конструкция позволяет снять дверцу кожуха и заменить ТЭНы без демонтажа котла из системы отопления при выполненных требованиях установки. Модель 731V в замене блоков ТЭНБ не нуждается на протяжении всего срока службы котла.
Использование трехступенчатого переключателя мощности позволяет снизить нагрузку на сеть в теплые периоды отопительного сезона.

Присоединения

Котлы серии 731 имеют резьбовые присоединения с внешней резьбой Ду 32 (G1 1/4").

Дополнительные опции

Подключение внешнего GSM-модуля сотовой связи для дистанционного управления.



Котел настенный класс-стандарт THERMICS Серия 002-2 (V)

Мощность 7 - 30 кВт
Производство Россия
Электрический тэновый отопительный котел.

Габариты котла серии 002-2(V)

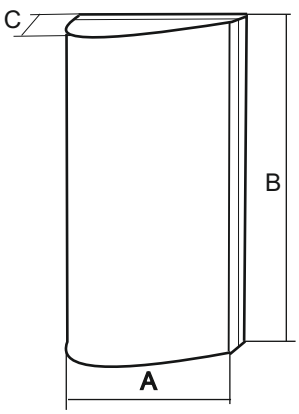

Технические данные котла серии 002-2, 002-2V

Наименование	9кВт	11кВт	12кВт	15кВт	24кВт	30кВт
Серия	002-2V		002-2			
Отапливаемая площадь, м2 (при высоте потолка h<2,7м)	90	110	120	150	240	300
Номинальное напряжение, В	380		380			
Номинальный ток, А	14	16	18	23	36	45
Средний расход э/э, кВт/ч	4,4	5,4	5,9	7,3	11,7	14,7
Класс защиты	1					
Количество ступеней мощности	2					
Регулировка температуры, С	0-90					
Подключение к системе резьба, Ду	32					
Максимальное давление, МПа	0,4					
Объем бака, л	10					
Ширина (А), мм	320					
Высота (В), мм	760					
Длина (С), мм	200					
Срок службы, лет	6-10					
Масса, кг	23					

Области применения

Отопление производственных и жилых помещений.
Подогрев технологических систем в промышленности.

Конструкция

Полимерное покрытие корпуса и бака.

Надёжный капиллярный механический термостат. Автоматический режим работы по заданным параметрам позволяет полностью исключить участие человека. Котел устойчиво работает с “плохой” сетью и не требователен к стабильности напряжения.

Удобный совмещённый указатель давления и температуры теплоносителя. Датчик минимального давления с возможностью регулировки исключает работу котла без теплоносителя.

Самовозвратная аварийная с индикацией блокировка контроля температурного режима не позволяет температуре теплоносителя превысить 90±0,5 °С.

Конструкция позволяет снять дверцу кожуха и заменить блоки ТЭН без демонтажа котла из системы отопления при выполненных требованиях установки. Модели 002-2V, при правильной эксплуатации электрокотла, замены блока ТЭН не требуют на протяжении всего срока службы.

Использование переключателя 50-100% мощности снижает нагрузку на сеть - удобно в теплые периоды отопительного сезона.

Присоединения

Котлы серии 002-2, 002-2V имеют резьбовые присоединения с внешней резьбой Ду 32 (G1 1/4").

Дополнительные опции

Подключение внешнего GSM-модуля сотовой связи для дистанционного управления.



Котел настенный класс-стандарт THERMICS Серия 002-1 (V,R)

Мощность 3,5 - 15 кВт
Производство Россия
Электрический тэновый отопительный котел.

Габариты котла серии 002-1(V,R)

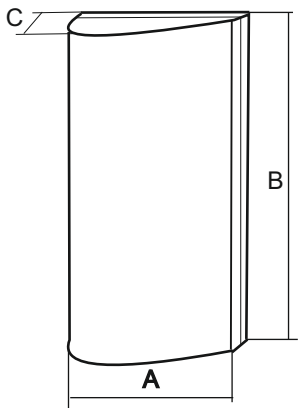

Технические данные котла серии 002-1, 002-1V, 002-1VR

Наименование	3,5кВт	4,5кВт	5,5кВт	6кВт	9кВт	12кВт	15кВт
Серия	002-1V, 002-1VR			002-1			
Отапливаемая площадь, м2 (при высоте потолка h<2,7м)	35	45	55	60	90	120	150
Номинальное напряжение, В	220/380				380		
Номинальный ток, А	16/5,3	20/6,8	25/8,3	27/9	14	18	23
Средний расход э/э, кВт/ч	1,7	2,2	2,7	4,4	5,9	5,8	7,5
Класс защиты	1						
Срок службы, лет	6-10						
Регулировка температуры, С	0-90						
Подключение к системе резьба, Ду	32						
Максимальное давление, МПа	0,4						
Объем бака, л	10						
Ширина (А), мм	320						
Высота (В), мм	760						
Длина (С), мм	200						
Количество ступеней мощности	2						
Масса, кг	20						

Области применения

Отопление производственных и жилых помещений.
Подогрев технологических систем в промышленности.

Конструкция

Полимерное покрытие корпуса и бака.

Надёжный точный капиллярный термостат. Автоматический режим включения-отключения по заданным параметрам позволяет полностью исключить участие человека. Котел устойчиво работает с “плохой сетью” и не требователен к стабильности напряжения.

Удобный совмещённый указатель давления и температуры теплоносителя.

Регулируемый датчик минимального давления исключает работу котла без теплоносителя.

Самовозвратная аварийная с индикацией блокировка контроля температурного режима не позволяет температуре теплоносителя превысить 90±0,5 °С.

Конструкция позволяет снять дверцу кожуха и заменить блок ТЭНБ без демонтажа котла из системы отопления при выполненных требованиях установки. Модель 002-1V в замене блока ТЭНБ не нуждается на протяжении всего срока службы котла. Модель 002-1VR не создает шум щелчков контакторов при работе.

Котел имеет переключатель мощности 50-100%.

Присоединения

Котлы серии 002-1 имеют резьбовые присоединения с внешней резьбой Ду 32 (G1 1/4”).

Дополнительные опции

Подключение внешнего GSM-модуля сотовой связи для дистанционного управления с фирменной программой для смартфонов Thermics-GSM делает контроль и управление электрокотлом комфортным и удобным.



Котел настенный эконом-класс THERMICS Серия 003 (V)

Мощность 3,5 - 9 кВт
Производство Россия
Электрический тэновый отопительный котел.

Габариты котла серии 003(V)

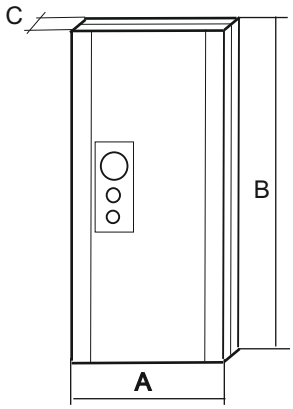

Технические данные котла серии 003, 003V

Наименование	3,5кВт	4,5кВт	5,5кВт	6кВт	7,5кВт	9кВт
Серия	003V			003		
Отапливаемая площадь, м2 (при высоте потолка h<2,7м)	35	45	55	60	75	90
Номинальное напряжение, В	220/380			380		
Номинальный ток, А	16/5,3	20/6,8	25/8,3	9	11	14
Средний расход э/э, кВт/ч	1,7	2,2	5,4	2,7	3,6	4,4
Класс защиты	1					
Срок службы, лет	6					
Регулировка температуры, С	0-90					
Подключение к системе муфта, Ду	25					
Максимальное давление, МПа	0,6					
Объем бака, л	1,9					
Ширина (А), мм	240					
Высота (В), мм	670					
Длина (С), мм	130					
Количество ступеней мощности	2					
Масса, кг	12					

Области применения

Отопление производственных и жилых помещений.
Подогрев технологических систем в промышленности.

Конструкция

Полимерное покрытие корпуса и бака.

Надёжный капиллярный механический термостат. Автоматический режим работы по заданным параметрам позволяет полностью исключить участие человека. Котел устойчиво работает с “плохой” сетью и не требователен к стабильности напряжения. При работе электрокотел не создает шум щелчков магнитных контакторов.

Самовозвратная аварийная блокировка контроля температурного режима не позволяет температуре теплоносителя превысить 90 С.

Модель серии 003V при правильной эксплуатации электрокотла, замены блока ТЭН не требуют на на протяжении всего срока службы.

Использование переключателя 50-100% мощности снижает нагрузку на сеть - удобно в теплые периоды отопительного сезона. Электрокотел имеет выходы для подключения комнатного термостата или внешнего управления.

Присоединения

Котлы серии 003(V) имеют муфтовые присоединения с внутренней резьбой Ду 25 (G1").

Дополнительные опции

Подключение внешнего GSM-модуля сотовой связи для дистанционного управления с фирменной программой для смартфонов Thermics-GSM делает контроль и управление легким и удобным.



Проточный водонагреватель THERMICS Серия 110

Мощность 12 - 15 кВт
Производство Россия
Электрический проточный водонагреватель.

Габариты водонагревателя серии 110

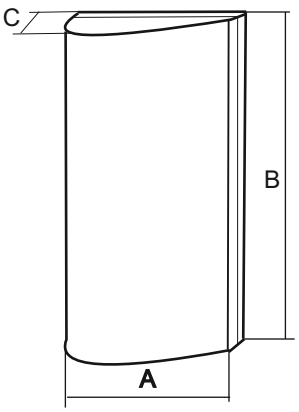

Технические данные водонагревателя серии 110

Наименование	12кВт	15кВт
Серия	110	
Расход воды, л/мин (dT=40C)	5,5	6,5
Номинальное напряжение, В	380	
Номинальный ток, А	18	23
Степень защиты	IPX1	
Класс защиты	1	
Регулировка температуры, С	30-70	
Подключение к системе резьба, Ду	15	
Максимальное давление, МПа	0,6	
Объем бака, л	10	
Ширина (А), мм	320	
Высота (В), мм	760	
Длина (С), мм	200	
Покрытие вн./наружное	полимерное	
Масса, кг	20	

Области применения

Водонагреватель THERMICS предназначен для быстрого получения горячей воды на хозяйственные нужды в производстве или на объектах бытового обслуживания.

Конструкция

Водонагреватель THERMICS имеет компактную конструкцию и высокую нагревательную способность. Нагрев воды происходит в момент прохождения ее через нагревательный элемент.

При открытии водоразборного крана реле потока автоматически включает нагрев воды, а при его закрытии выключает. Таким образом, потребление электроэнергии происходит только во время получения горячей воды.

Водонагреватель может нормально работать с сетевыми водоводами с рабочим давлением от 0,2 до 6 бар. Предохранительный клапан на 6 бар защитит водонагреватель от избыточного давления в сети.

Цифровой терморегулятор с визуальным контролем температуры позволяет легко установить границы температуры струи воды. Тип регулирования - релейный.

Модели водонагревателей серии 110 комплектуются блоком ТЭН из нержавеющей стали, имеют полимерное покрытие корпуса и бака и длительный срок службы.

Защитный самовозвратный термостат предотвращает нагрев струи воды выше 80 °С.

Присоединения

Водонагреватели серии 110 имеют резьбовые присоединения к системе размером G1/2".



Проточный водонагреватель THERMICS Серия 210

Мощность 24 - 30 кВт
Производство Россия
Электрический проточный водонагреватель.

Габариты водонагревателя серии 210

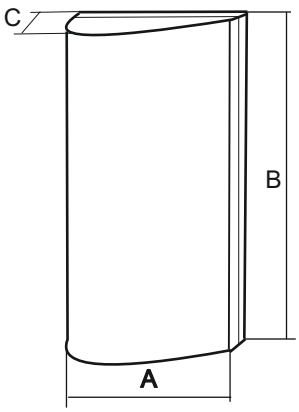

Технические данные водонагревателя серии 210

Наименование	24кВт	30кВт
Серия	210	
Расход воды, л/мин (dT=40C)	9,5	10,5
Номинальное напряжение, В	380	
Номинальный ток, А	36	45
Степень защиты	IPX1	
Класс защиты	1	
Регулировка температуры, С	30-70	
Подключение к системе резьба, Ду	15	
Максимальное давление, МПа	0,6	
Объем бака, л	10	
Ширина (А), мм	320	
Высота (В), мм	760	
Длина (С), мм	200	
Покрытие вн./наружное	полимерное	
Масса, кг	23	

Области применения

Водонагреватель THERMICS предназначен для быстрого получения горячей воды на хозяйственные нужды в производстве или на объектах бытового обслуживания.

Конструкция

Водонагреватель THERMICS имеет компактную конструкцию и высокую нагревательную способность. Нагрев воды происходит в момент прохождения ее через нагревательный элемент.

При открытии водоразборного крана реле потока автоматически включает нагрев воды, а при его закрытии выключает. Таким образом, потребление электроэнергии происходит только во время получения горячей воды.

Водонагреватель может нормально работать с сетевыми водоводами с рабочим давлением от 0,2 до 6 бар. Предохранительный клапан на 6 бар защитит водонагреватель от избыточного давления в сети.

Цифровой терморегулятор с визуальным контролем температуры позволяет легко установить границы температуры струи воды. Тип регулирования - релейный. Переключатель 50-100% позволяет ступенчато выбрать мощность нагрева.

Модели водонагревателей серии 210 комплектуются блоками ТЭН из нержавеющей стали, имеют полимерное покрытие корпуса и бака и длительный срок службы.

Защитный самовозвратный термостат предотвращает нагрев струи воды выше 80 °С.

Присоединения

Водонагреватели серии 210 имеют резьбовые присоединения к системе размером G1/2".



Водонагреватель проточный THERMICS Серия 401В,

Мощность 38 - 60 кВт
Производство Россия
Электрический проточный водонагреватель.

Габариты серии 401В

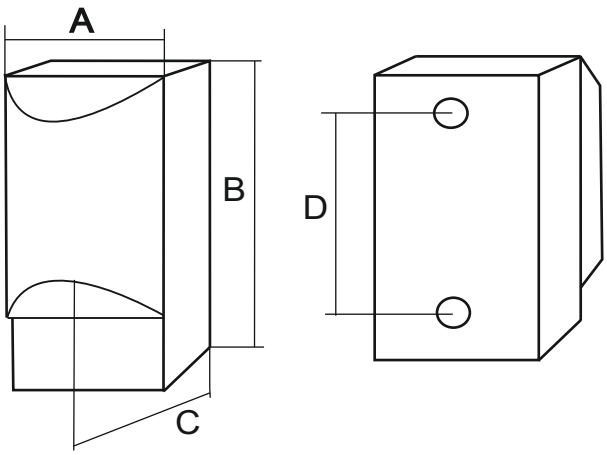

Технические данные водонагревателя серии 401В

Наименование	38кВт	48кВт	54кВт	60кВт
Серия	401В			
Отапливаемая площадь, м2 (при высоте потолка h<2,7м)	380	480	540	600
Номинальное напряжение, В	380			
Номинальный ток, А	58	73	82	91
Расход воды, л/мин при dt=35С	16	20	22,5	25
Класс защиты	1			
Регулировка температуры, С	30-70			
Подключение к системе муфта, Ду	25			
Максимальное давление, МПа	0,8			
Объем бака, л	38			
Ширина (А), мм	280			
Высота (В), мм	760			
Длина (С), мм	420			
Межосевое расстояние муфт (D), мм	500			
Масса, кг	45			

Области применения

Быстрое получение горячей воды для производственных и жилых помещений.
Подогрев технологических систем в химической или пищевой промышленности.

Конструкция

Блоки ТЭН и бак водонагревателя выполнен из нержавеющей стали. Кожух имеет полимерное покрытие

Электронный помехоустойчивый терморегулятор с широким диапазоном регулирования уставок, энергонезависимая память сохранения настроек при отключении электроэнергии и автоматический режим возобновления работы, позволяет полностью исключить участие человека. Датчик уровня исключает работу нагревателя без воды. Работа терморегулятора совместно с термостатическим клапаном обеспечивает высокую стабилизацию температуры на выходе водонагревателя.

Использование переключателя 50-100% мощности снижает нагрузку на сеть в летний период.

Самовозвратная аварийная блокировка контроля температурного режима не позволяет температуре воды в баке превысить 90±0,5 °С.

Предохранительный клапан 6 бар защищает бак от превышения номинального давления.

Конструкция позволяет снять верхнюю крышку кожуха и заменить ТЭНы без демонтажа котла из системы водоснабжения без слива воды при выполненных требованиях установки.

Присоединения

Водонагреватели серии 401В имеют муфтовые присоединения с внутренней резьбой Ду 25 (G1").

Дополнительные опции



Водонагреватель проточный THERMICS Серия 601В,

Мощность 72 - 90 кВт
Производство Россия
Электрический проточный водонагреватель.

Габариты серии 601В

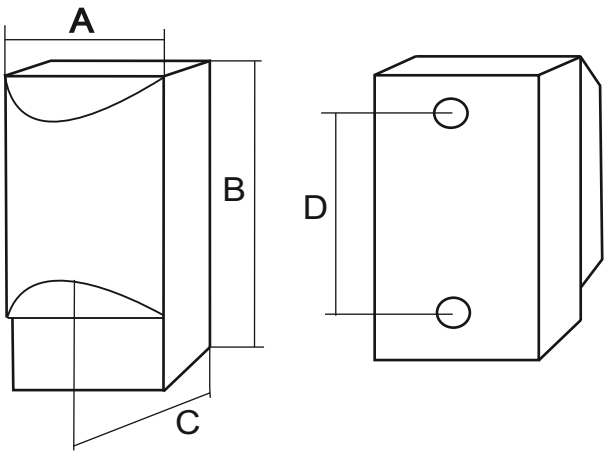

Технические данные водонагревателя серии 601В

Наименование	72кВт	90кВт
Серия	601В	
Расход воды, л/мин (dT=40C)	28,5	31,5
Номинальное напряжение, В	380	
Номинальный ток, А	109	136
Степень защиты	IPX1	
Класс защиты	1	
Регулировка температуры, С	30-70	
Подключение к системе резьба, Ду	25	
Максимальное давление, МПа	0,8	
Объем бака, л	54	
Ширина (А), мм	350	
Высота (В), мм	760	
Длина (С), мм	460	
Покрытие вн./наружное	полимерное	
Масса, кг	60	

Области применения

Быстрое получение горячей воды для производственных и жилых помещений.
Подогрев технологических систем в химической или пищевой промышленности.

Конструкция

Блоки ТЭН и бак водонагревателя выполнен из нержавеющей стали. Кожух имеет полимерное покрытие

Электронный помехоустойчивый терморегулятор с широким диапазоном регулирования уставок, энергонезависимая память сохранения настроек при отключении электроэнергии и автоматический режим возобновления работы, позволяет полностью исключить участие человека. Датчик уровня исключает работу нагревателя без воды. Работа терморегулятора совместно с термостатическим клапаном обеспечивает высокую стабилизацию температуры на выходе водонагревателя.

Использование переключателя 50-100% мощности снижает нагрузку на сеть в летний период.

Самовозвратная аварийная блокировка контроля температурного режима не позволяет температуре воды в баке превысить 90±0,5 °С.

Предохранительный клапан 6 бар защищает бак от превышения номинального давления.

Конструкция позволяет снять верхнюю крышку кожуха и заменить ТЭНы без демонтажа котла из системы водоснабжения без слива воды при выполненных требованиях установки.

Присоединения

Водонагреватели серии 601В имеют муфтовые присоединения с внутренней резьбой Ду 25 (G1").

Дополнительные опции



Водонагреватель проточный THERMICS Серия 800В

Мощность 96 - 120 кВт
Производство Россия
Электрический проточный водонагреватель.

Габариты серии 801В

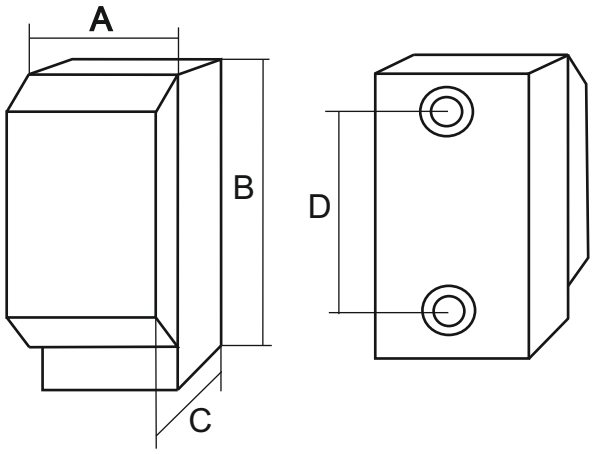

Технические данные водонагревателя серии 800В

Наименование	96кВт	108кВт	120кВт
Серия	800		
Отапливаемая площадь, м2 (при высоте потолка h<2,7м)	960	1080	1200
Номинальное напряжение, В	380		
Номинальный ток, А	145	164	181
Расход воды л/мин при dt=35С	40	45	50
Класс защиты	1		
Регулировка температуры, С	30-90		
Подключение к системе муфта, Ду	50		
Максимальное давление, МПа	0,6		
Объем бака, л	68		
Ширина (А), мм	435		
Высота (В), мм	810		
Длина (С), мм	792		
Межосевое расстояние фланцев (D),мм	510		
Масса, кг	100		

Области применения

Быстрое получение горячей воды для производственных и жилых помещений.
Подогрев технологических систем в химической или пищевой промышленности.

Конструкция

Блоки ТЭН и бак водонагревателя выполнен из нержавеющей стали. Кожух имеет полимерное покрытие

Два зависимых канала регулирования основной автоматики. Автоматический режим работы по заданным параметрам позволяет полностью исключить участие человека. Ступенчатое включение каналов снижает нагрузку на сеть в момент запуска. Датчик уровня исключает работу водонагревателя без воды. Самовозвратная аварийная блокировка контроля температурного режима не позволяет температуре воды в баке превысить 90±0,5 °С.

Конструкция позволяет снять верхнюю крышку кожуха и заменить ТЭНы без демонтажа нагревателя из системы

Использование переключателей 50-100% мощности в каждом канале регулирования позволяет гибко подобрать нужную мощность и производительность водонагревателя.

Работа терморегулятора совместно с термостатическим клапаном обеспечивает высокую стабилизацию температуры воды на выходе водонагревателя.

Предохранительный клапан 6 бар защищает бак от превышения номинального давления.

Присоединения

Водонагреватели серии 800 имеют муфтовое присоединения с внутренним размером Ду50 (G2").

Дополнительные опции



Универсальный тепловентилятор THERMICS Серия 620

Мощность 9 кВт
Производство Россия
Электрический тепловентилятор.

Габариты тепловентилятора серии 620

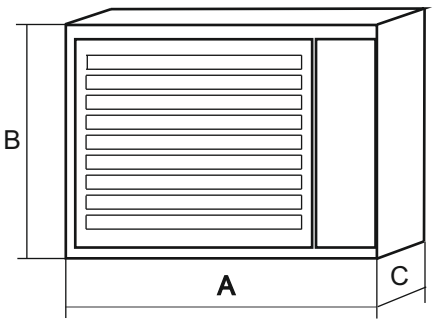

Технические данные тепловентилятора серии 620

Наименование показателя	9 кВт
Ступени мощности, кВт	4,5/9
Частота, Гц	50
Напряжение питания, В	380
Номинальный ток, А	13,2
Производительность вентилятора, м. куб./ч	1400
Увеличение температуры воздуха за нагревателем, °С	26±6
Диапазон установки температур терморегулятором, °С	0-40
Дальнобойность, max, м	5-6
Уровень шума, дБА	45-54
Ширина (А), мм	470
Высота (В), мм	390
Длина (С), мм	250
Масса, кг	15

Области применения

Обогрев складских помещений, мастерских и строительных площадок, гаражей, магазинов и других помещений производственно-бытового назначения.

Конструкция

Тепловентилятор THERMICS имеет особенную конструкцию крепления, которая позволяет использовать два способа установки. Стационарно на стене. Мобильно на полу.

Тепловентилятор предназначен для эксплуатации при температуре окружающей среды от 20°С до 40°С и относительной влажности до 98% без конденсации влаги.

Приводной двигатель на шарикоподшипниковых опорах и нержавеющие трубки нагревателя обеспечивают длительный срок службы.

Два способа установки делают тепловентилятор универсальным.

Встроенный дефлектор и консольный монтаж значительно расширяет угол регулирования направления потока воздуха по высоте.

Характеристика эффективности тепловентилятора серии 620

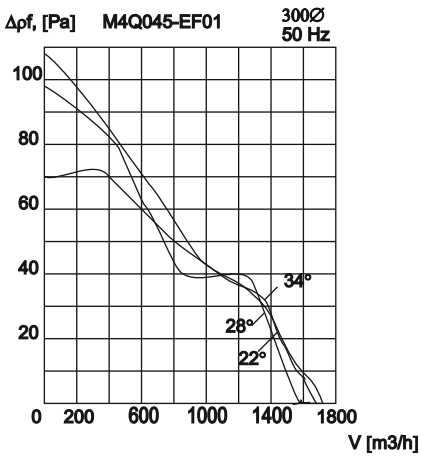



Блоки трубчатых электронагревателей для электрокотлов и водонагревателей

Мощность 6-16 кВт
Производство Россия
Блоки ТЭН (ТЭНБ)

Габариты

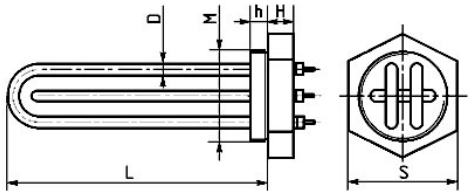

L — посадочный размер блока мм

D — диаметр ТЭНа мм

M — резьба фланца мм

h — длина резьбовой части мм

H — толщина фланца мм

S — размер под ключ мм

U-рабочее напряжение В

Пример условного обозначения ТЭНБ:



Технические данные

Тип	D	M	L	h	H	S	U
ТЭНБ-6	13	21/2"	470	15	11	81	220
ТЭНБ-9,45	13	21/2"	470	15	11	81	380
ТЭНБ-12	13	21/2"	530	15	11	81	380
ТЭНБ-15	13	21/2"	595	15	11	81	380
ТЭНБ-16	13	21/2"	595	15	11	81	380
ТЭНБ-6	10	2"	470	15	11	61	220
ТЭНБ-9,45	10	2"	470	15	11	61	380
ТЭНБ-12	10	2"	470	15	11	61	380
ТЭНБ-15	10	2"	470	15	11	61	380
ТЭНБ-6	7,4	2", 21/2"	280	18	11	62/98	220
ТЭНБ-9	7,4	2", 21/2"	380	18	11	62/98	220
ТЭНБ-12	7,4	2", 21/2"	465	18	11	62/98	220
ТЭНБ-15	7,4	2", 21/2"	465	18	11	62/98	220
ТЭНБ-6	10	1,5"	485	15	11	51	220
ТЭНБ-9	10	1,5"	485	15	11	51	380

Области применения
Конструкция

Блоки ТЭН (ТЭНБ) применяются в основном для нагрева жидкостей и масла и используются в водонагревателях, парогенераторах, котлах и в других промышленных и бытовых установках.
Конструкция ТЭНБ представляет собой один или несколько двухконцевых трубчатых электронагревателей герметично закрепленных на общем фланце.
В зависимости от рабочего давления в установках ТЭНы крепятся к фланцу с помощью пайки или сварки.
Фланцы и трубки ТЭН изготавливаются из различных материалов (углеродистая сталь, нержавеющая сталь, медь, латунь) и могут крепиться в комплектуемых установках различными способами (резьба, шпильки, болты, прижимные пластины…)
Средняя наработка на отказ для воды без образования накипи составляет 5000ч. Допускается использование незамерзающих жидкостей для отопления в соотношении 1:1 с водой.

Продукция изготовлена по заказу в соответствии ГОСТ 13268-88 (СТ СЭВ 171-87) Электронагреватели трубчатые.
ТУ8516-011-47843355-2019 «Электронагреватели ТЭН и блоки электронагревательные ТЭНБ»
Декларации о соответствии:
ЕАЭС №RU Д-RU.ПЩ01.В.27866
ЕАЭС №RU Д-RU.АД07.В.01131/19

ПРИЛОЖЕНИЕ

Габаритные и установочные размеры

Серия 101

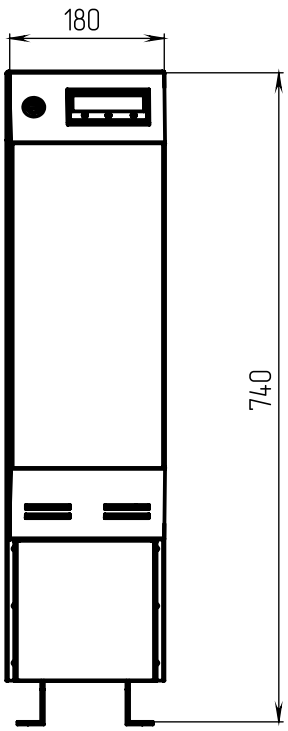

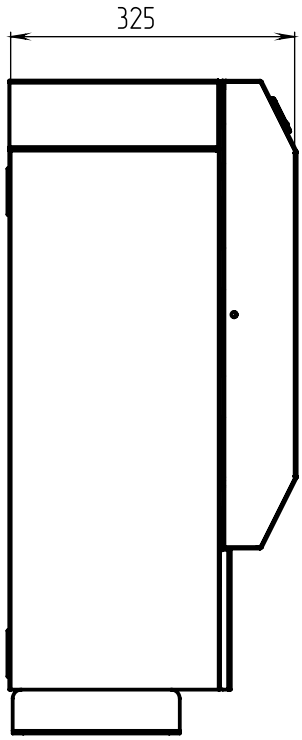

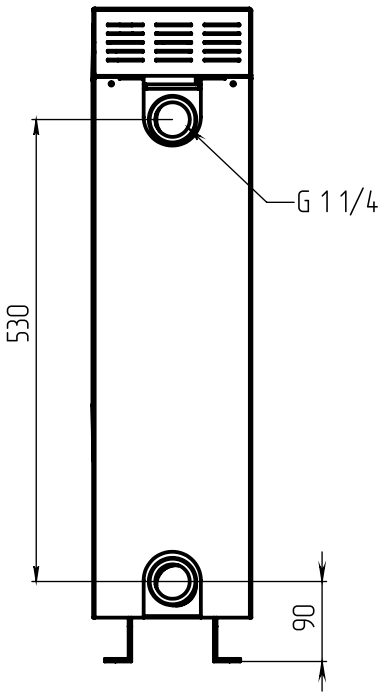

Серия 201

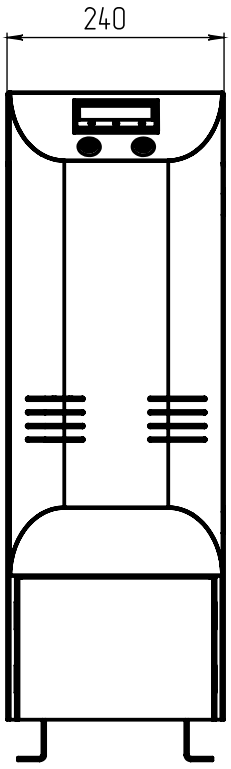

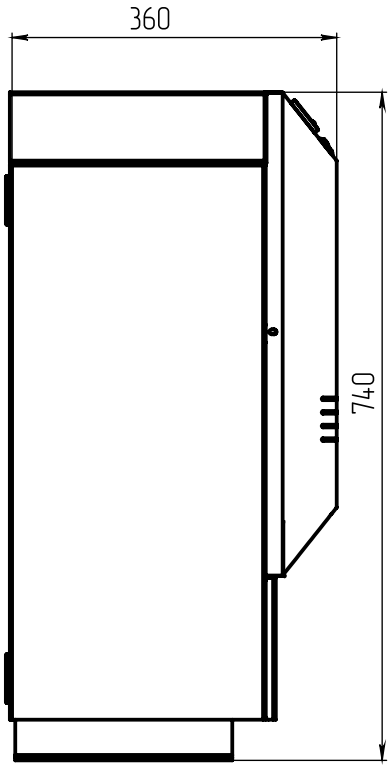

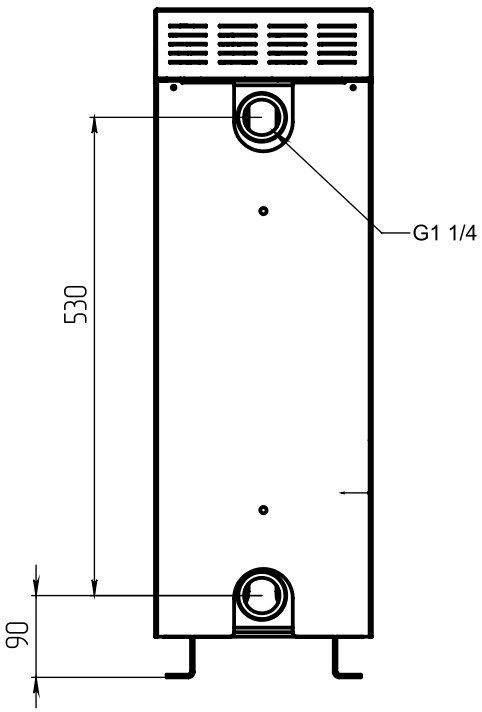

ПРИЛОЖЕНИЕ

Серия 401

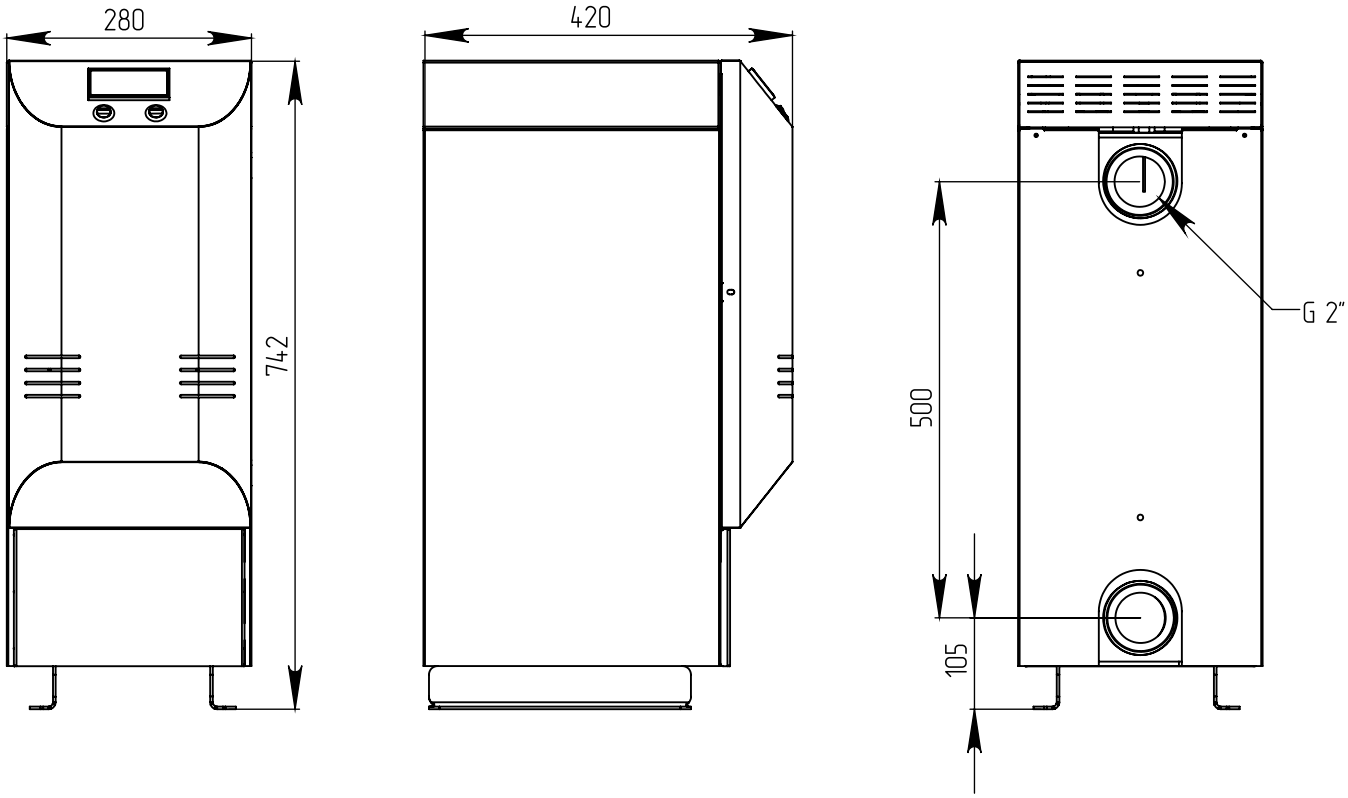

Серия 601

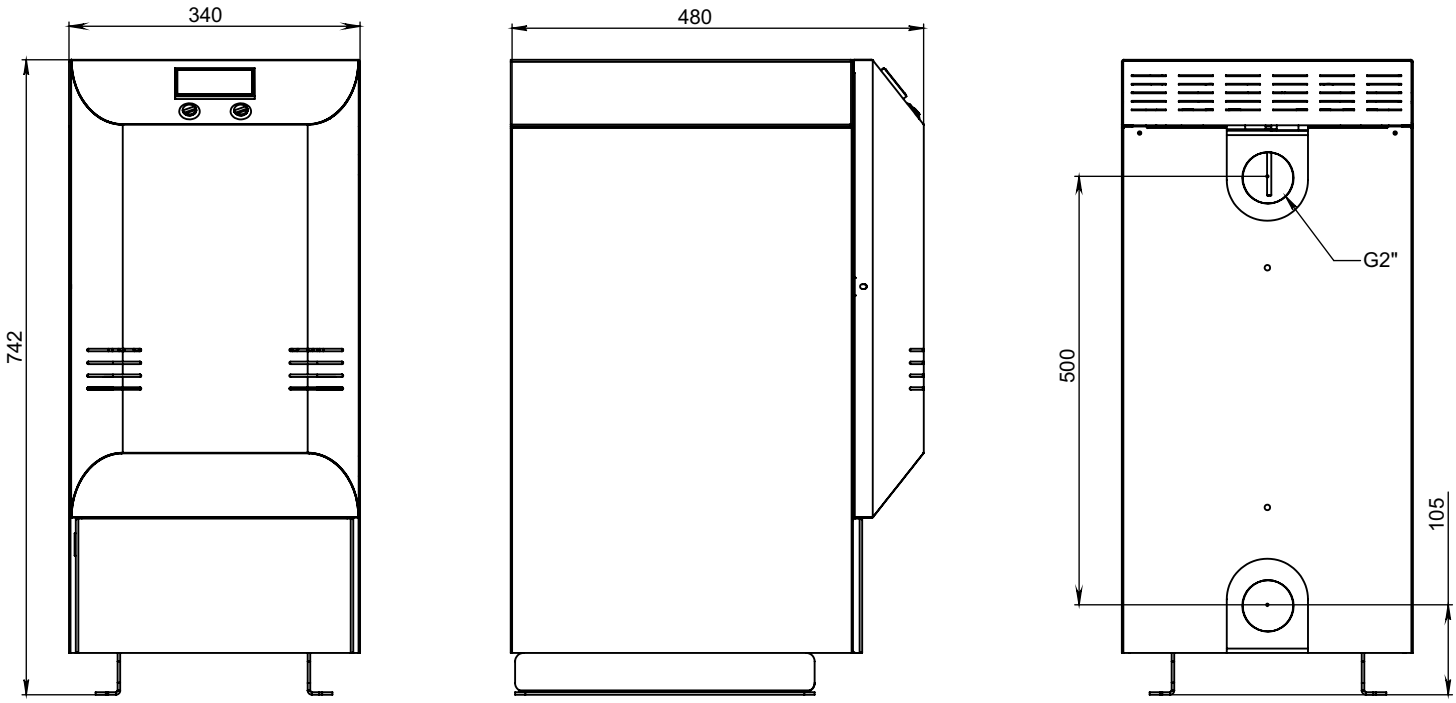

ПРИЛОЖЕНИЕ

Серия 800

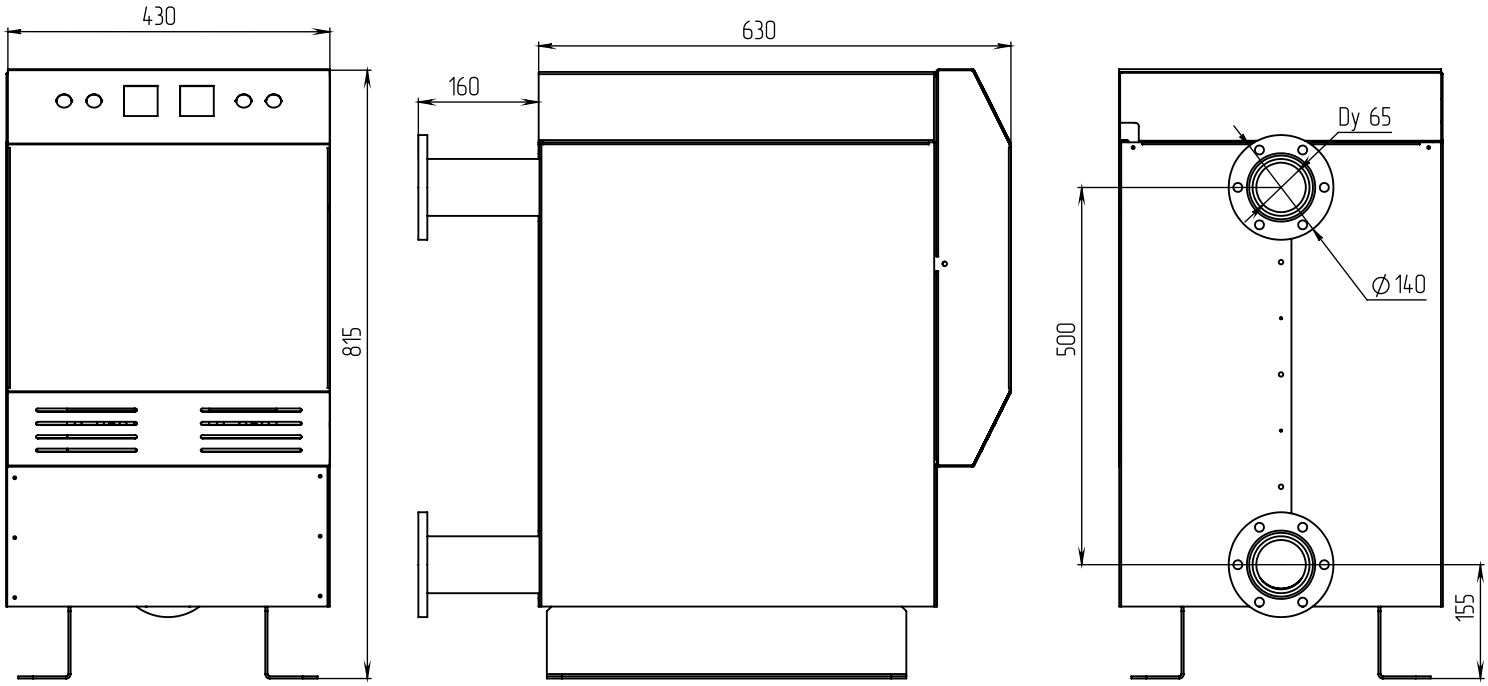

Серия 003

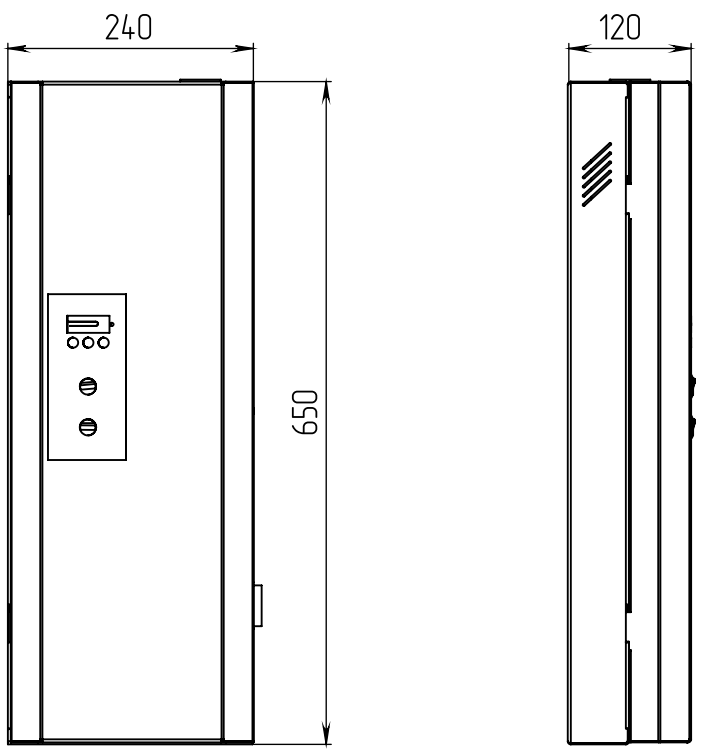

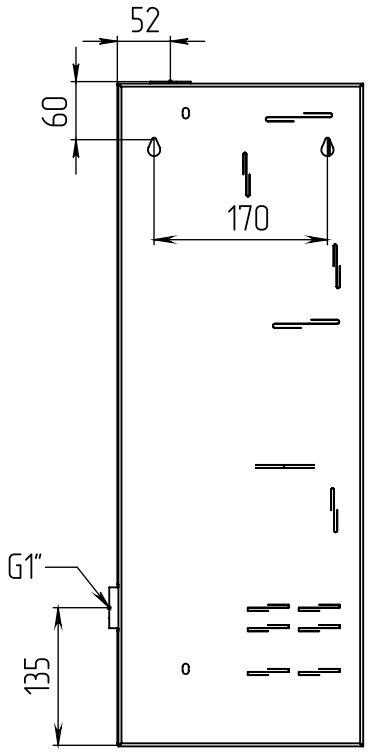

ПРИЛОЖЕНИЕ

Серия 730-731

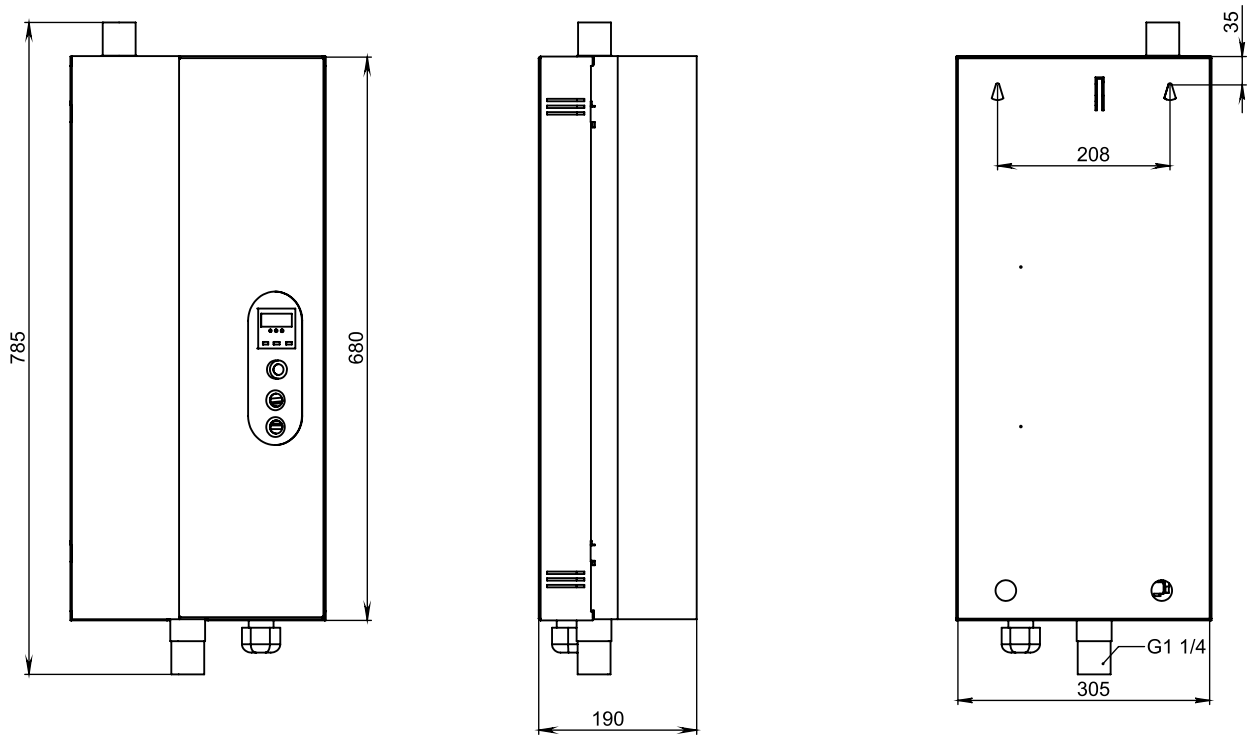

Серия 002-1(2)

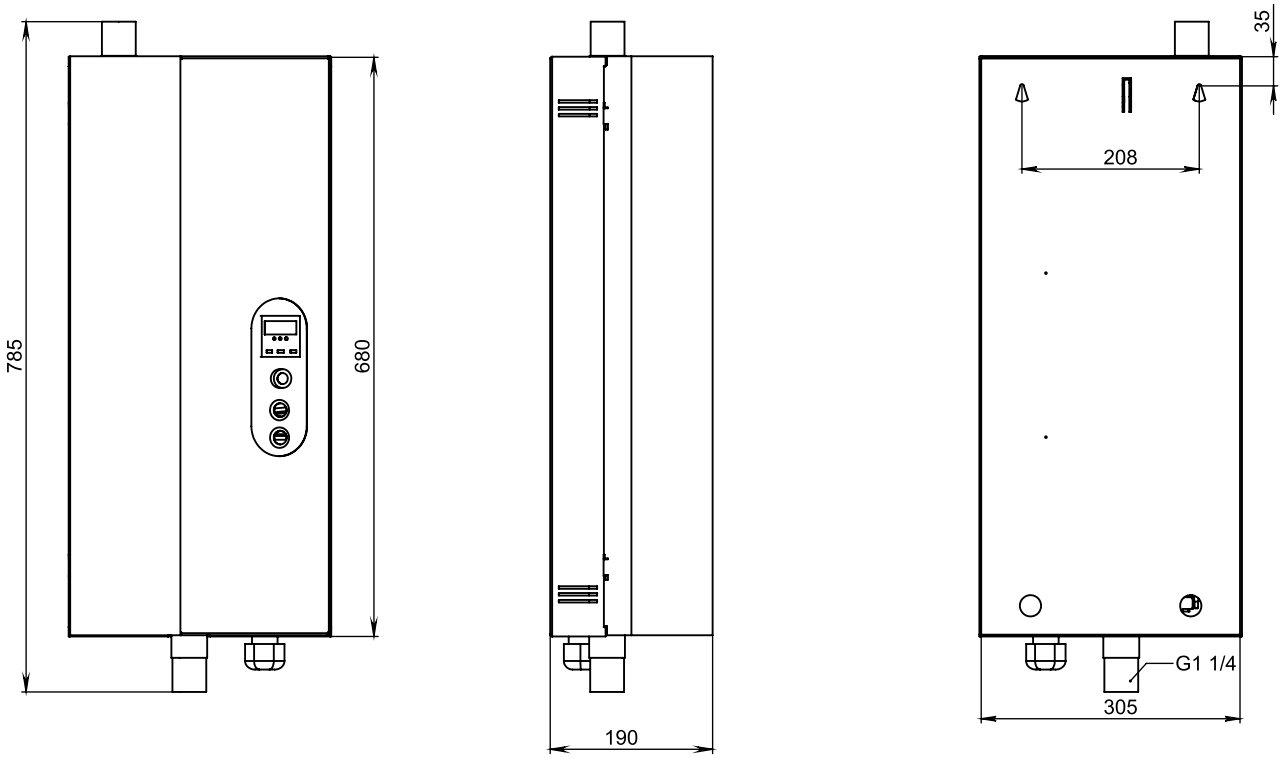

Сравнительная таблица электрокотлов THERMICS

Модель котла	Мощность кВт	Расположение Вход /выход теплоносителя	Защитный автомат внутри	Датчик уровня теплоносителя	Датчик-реле давления	Защитный датчик температуры	Резервная автоматика	Функция "Вечный ТЭН"	Встроенный насос	Тип управления автоматикой	Сохранение настроек при отключении питания	Силовая группа	Подключение GSM - модуля	Ступени мощности без перекоса фаз	Погодозависимое регулирование	Разгрузка сети (ступенчатое включение)	Функция ведущий - ведомый	Разъем "внешнее управление"	Датчик температуры воздуха в помещении	Разъем для подключения насоса	Уличный датчик температуры	Максимальное давление кг/см2
001R	3-9	сзади DN32	нет	нет	нет	есть	нет	нет	нет	механич.	есть	реле/контактор	есть	нет	нет	нет	нет	есть	нет	нет	нет	10
001	12-15	сзади DN32	нет	нет	есть	есть	нет	нет	нет	механич.	есть	контактор	есть	нет	нет	нет	нет	есть	нет	нет	нет	10
001N	12-15	сзади DN32	нет	нет	есть	есть	нет	есть	нет	механич.	есть	контактор	есть	нет	нет	нет	нет	есть	нет	нет	нет	10
001Vi	3,5-5,5	сзади DN32	нет	нет	нет	есть	нет	есть	нет	механич.	есть	симистор	есть	нет	нет	нет	нет	есть	нет	нет	нет	10
001VR	3,5-5,5	сзади DN32	нет	нет	нет	есть	нет	есть	нет	механич.	есть	реле/контактор	есть	нет	нет	нет	нет	есть	нет	нет	нет	10
101	3 - 15	сзади DN32	есть	есть	нет	есть	есть	нет	нет	электронное	есть	контактор	есть	2	нет	нет	нет	есть	нет	есть	нет	6
101V	4,5	сзади DN32	есть	есть	нет	есть	есть	есть	нет	электронное	есть	контактор	есть	2	нет	нет	нет	есть	нет	есть	нет	6
201	18-30	сзади DN32	есть	есть	нет	есть	есть	нет	нет	электронное	есть	контактор	есть	2	нет	нет	нет	есть	нет	есть	нет	4
201V	7-11	сзади DN32	есть	есть	нет	есть	есть	есть	нет	электронное	есть	контактор	есть	2	нет	нет	нет	есть	нет	есть	нет	4
401	38-60	сзади DN50	есть	есть	нет	есть	есть	нет	нет	электронное	есть	контактор	есть	2	нет	нет	нет	есть	нет	есть	нет	4
401V(R)	17-22	сзади DN50	есть	есть	нет	есть	есть	есть	нет	электронное	есть	контактор/реле	есть	2	нет	нет	нет	есть	нет	есть	нет	4
601	72-90	сзади DN50	есть	есть	нет	есть	есть	нет	нет	электронное	есть	контактор	есть	3	нет	нет	нет	есть	нет	есть	нет	4
601V	27-33	сзади DN50	есть	есть	нет	есть	есть	есть	нет	электронное	есть	контактор	есть	3	нет	нет	нет	есть	нет	есть	нет	4
800	96-120	сзади DN65F	есть	есть	нет	есть	есть	нет	нет	электронное	есть	контактор	есть	4	есть	есть	есть	есть	есть	нет	есть	4
800V	36-44	сзади DN65F	есть	есть	нет	есть	есть	есть	нет	электронное	есть	контактор	есть	4	есть	есть	есть	есть	есть	нет	есть	4
731	6-15	сверху/снизу DN32	есть	есть	нет	есть	есть	нет	нет	электронное	есть	контактор/реле	есть	нет	есть	нет	есть	есть	есть	есть	есть	4
731V	3,5-5,5		есть	есть	нет	есть	есть	есть	нет	электронное	есть	контактор/реле	есть	нет	есть	нет	есть	есть	есть	есть	есть	4
730	15-30		есть	есть	нет	есть	есть	нет	нет	электронное	есть	контактор	есть	2	есть	нет	есть	есть	есть	есть	есть	4
730V	7-11		есть	есть	нет	есть	есть	есть	нет	электронное	есть	контактор/реле	есть	2	есть	нет	есть	есть	есть	есть	есть	4
002-1	6-15		есть	нет	есть	есть	нет	нет	нет	механич.	есть	контактор/реле	есть	нет	нет	нет	нет	есть	нет	есть	нет	4
002-1V	3,5-5,5		есть	нет	есть	есть	нет	есть	нет	механич.	есть	контактор/реле	есть	нет	нет	нет	нет	есть	нет	есть	нет	4
002-2	18-30		есть	нет	есть	есть	нет	нет	нет	механич.	есть	контактор	есть	2	нет	нет	нет	есть	нет	есть	нет	4
002-2V	7-11		есть	нет	есть	есть	нет	есть	нет	механич.	есть	контактор/реле	есть	2	нет	нет	нет	есть	нет	есть	нет	4
003(V)	3-9	сверху/сбоку DN25	есть	нет	нет	есть	нет	есть	нет	механич.	есть	реле	есть	нет	нет	нет	нет	есть	нет	есть	нет	4
003i	3-9	сверху/сбоку DN25	есть	есть	нет	есть	нет	есть	нет	электронное	есть	реле	есть	нет	нет	нет	нет	есть	нет	есть	нет	4
300	9-15	сверху/сбоку DN25	есть	есть	нет	есть	есть	есть	есть	электронное	есть	контактор/реле	есть	3	нет	нет	нет	есть	нет	нет	нет	4

ПРИЛОЖЕНИЕ

Габаритные размеры и вес в упаковке (брутто)

Серия	Высота,	Ширина,	Длина, мм	Объем, м^3	Вес, кг
101	220	325	790	0,05	22
201	270	400	790	0,08	32
401, 401B	750	290	440	0,09	47
601, 601B	750	350	510	0,13	62
800, 800B	820	470	800	0,3	120
730	220	325	790	0,05	25
731	220	325	790	0,05	20
001	180	310	660	0,04	16
002-1	220	325	790	0,05	22
002-2	220	325	790	0,05	25
003	180	310	660	0,04	14
110	220	325	790	0,05	22
210	220	325	790	0,05	25
620	460	320	320	0,05	17
300	270	400	790	0,08	27

630501, НСО
п.Краснообск, а/я483
Институт СибИМЭ,
Стендовый корпус, оф.202

Тел/факс (383)348-43-94, 308-71-34

www.thermics.ru

© ООО НПК “Термикс” 2024